D535_2-19.04.99

GITZO

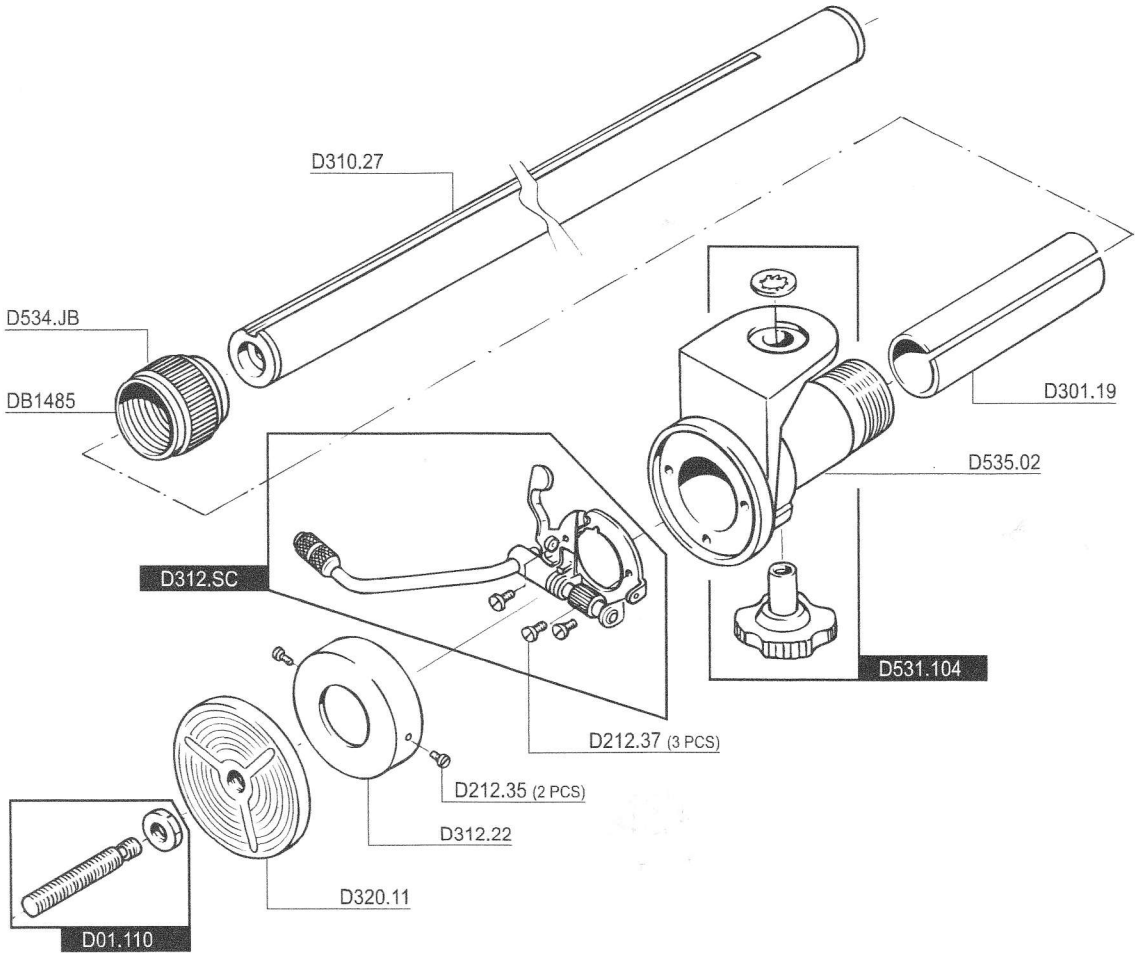

LATERAL ARM
Studex

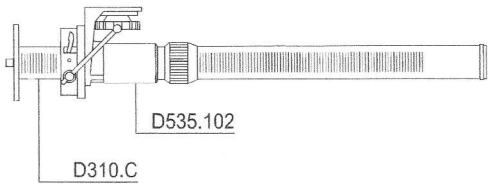

G 535